VECTOR VS

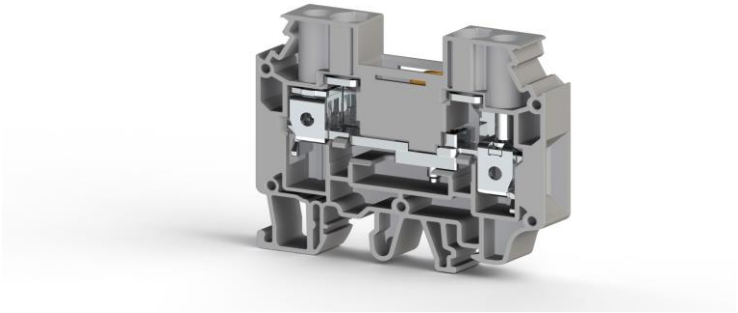

WGO 2IR

Інформація про замовлення	
Сірий	375 909
Бежевий	375 900
Технічні характеристики	
Кількість рівнів	1
Кількість з'єднань	2
Ізоляційний матеріал	PA
Клас вогнестійкості згідно UL 94	V2
Кількість в упаковці	50 шт.
Максимальний струм навантаження	57 A (з перерізом провідника 16 mm²)
Номінальна імпульсна напруга	6 Kv
Ступінь забруднення	3
Категорія імпульсної перенапруги	III
Група ізоляційних матеріалів	I
Підключення відповідно до стандарту	IEC 60947-7-1
Номінальний струм IN	57 A (при 10 mm²)
Номінальна напруга UN	500 V
Максимальна робоча температура	120 °C
Мінімальна робоча температура	-55 °C
Розміри	
Ширина	10,00 mm
Довжина	64,25 mm
Висота MR 35x7,5	54,00 mm
Висота MR 35x15	61,50 mm
Висота MR 32	58,60 mm
Дані для підключення	
Тип з'єднання	Гвинтове з'єднання
Переріз одножильного провідника мін.	0,5 mm²
Переріз одножильного провідника макс.	16 mm²
Переріз провідника AWG/kcmil мін.	20 AWG
Переріз провідника AWG/kcmil макс.	6 AWG
Переріз багатожильного провідника мін.	0,5 mm²
Переріз багатожильного провідника макс.	16 mm²
Переріз багатожильного провідника з наконечником мін.	0,5 mm²
Переріз багатожильного провідника з наконечником макс.	10 mm²
2 провідники однакового перерізу, багатожильні, TWIN наконечники з пластиковою оболонкою, мін.	0,5 mm²
2 провідники однакового перерізу, багатожильні, TWIN наконечники з пластиковою оболонкою, макс.	6 mm²
Мінімальна довжина зачищення	10 mm
Максимальна довжина зачищення	12 mm
Внутрішній циліндричний розмір	B6
Мінімальний момент затягування	1,2 Nm
Максимальний момент затягування	1,8 Nm
Погодження	
CSA	
mm²/AWG/kcmil	-
Номінальний струм IN	-
Номінальна напруга UN	-
cULus	
mm²/AWG/kcmil	-
Номінальний струм IN	-
Номінальна напруга UN	-
VDE	
mm²/AWG/kcmil	-
Номінальний струм IN	-
Номінальна напруга UN	-
ATEX	
Номінальний струм IN	50 A
Номінальна напруга UN	400 V

VECTOR VS

Аксесуари			
	Тип	Номер замовлення	Кількість
Торцева пластина			
Сірий	NPP / WGO 2IR	450 249	25
Бежевий	NPP / WGO 2IR	450 240	25
Заглушка			
Сірий	KD 3	495 049	100
Сірий	KD 4	495 059	100
Сірий	KD 7	495 219	50
Монтажні рейки			
	MR 35x7,5 (1mt)	500 601	20
	MR 35x7,5 з прорізами (1mt)	500 602	20
	MR 35x15 (1mt)	500 606	10
	MR 35x15 з прорізами (1mt)	500 607	10
	MR 32 (1mt)	500 101	10
Перехресне з'єднання			
	IZUK 10W/2 57A Max.	476 502	10
	IZUK 10W/3 57A Max.	476 503	10
	IZUK 10W/4 57A Max.	476 504	10
	IZUK 10W/6 57A Max.	476 506	10
	IZUK 10W/10 57A Max.	476 509	10
Гребінчастий з'єднувач			
	TKO 10/2 57A Max.	476 292	25
	TKO 10/3 57A Max.	476 293	20
	TKO 10/4 57A Max.	476 294	15
	TKO 10/10 57A Max.	476 299	5
Тестовий штекер			
	TF Ø4	493 050	10
Маркування			
	DG 10/10	505 430	200
	SLF-P1 W	1020 100	1
Викрутка			
	IKT4 (0,8x4)	561 040	10